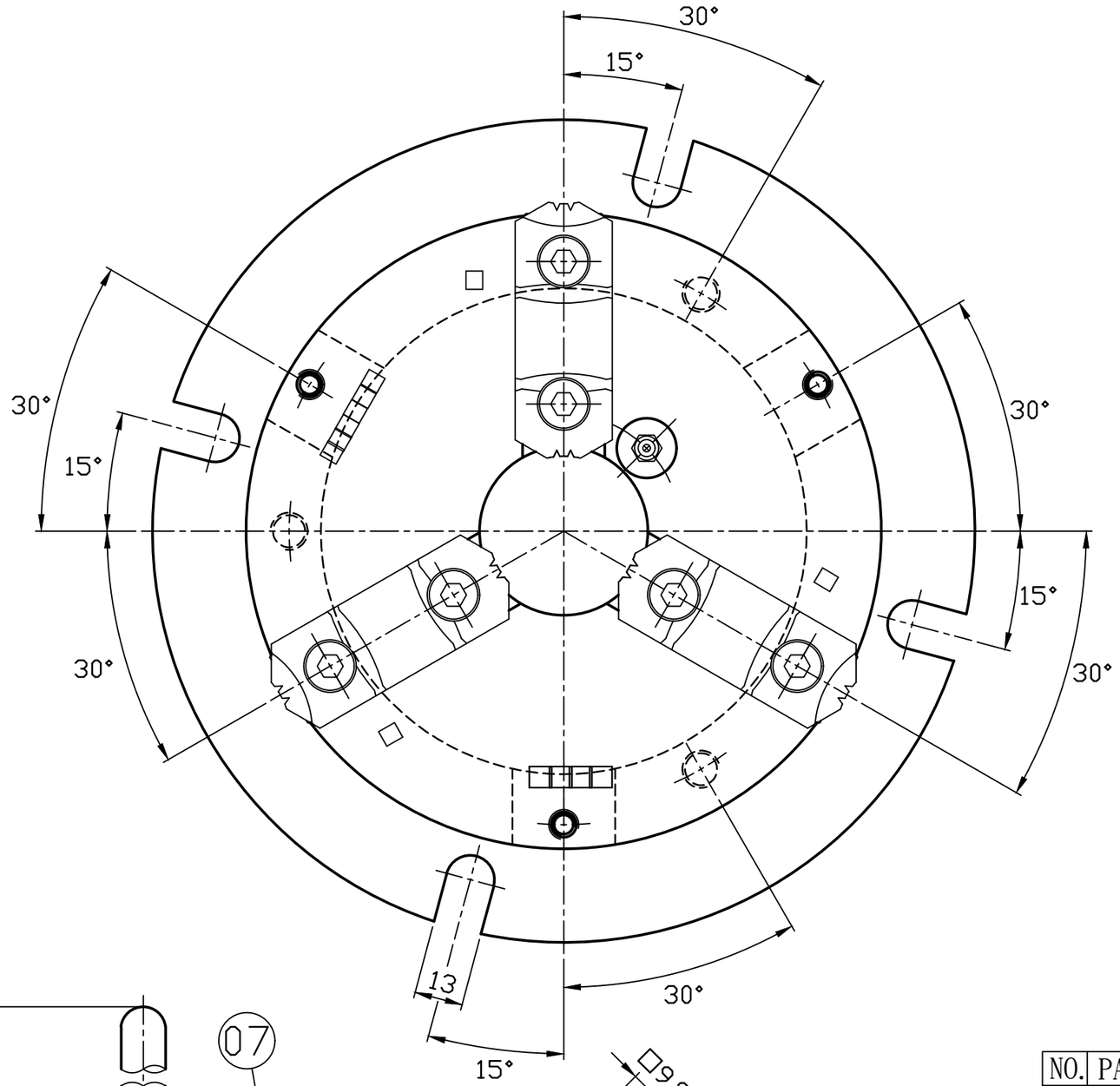

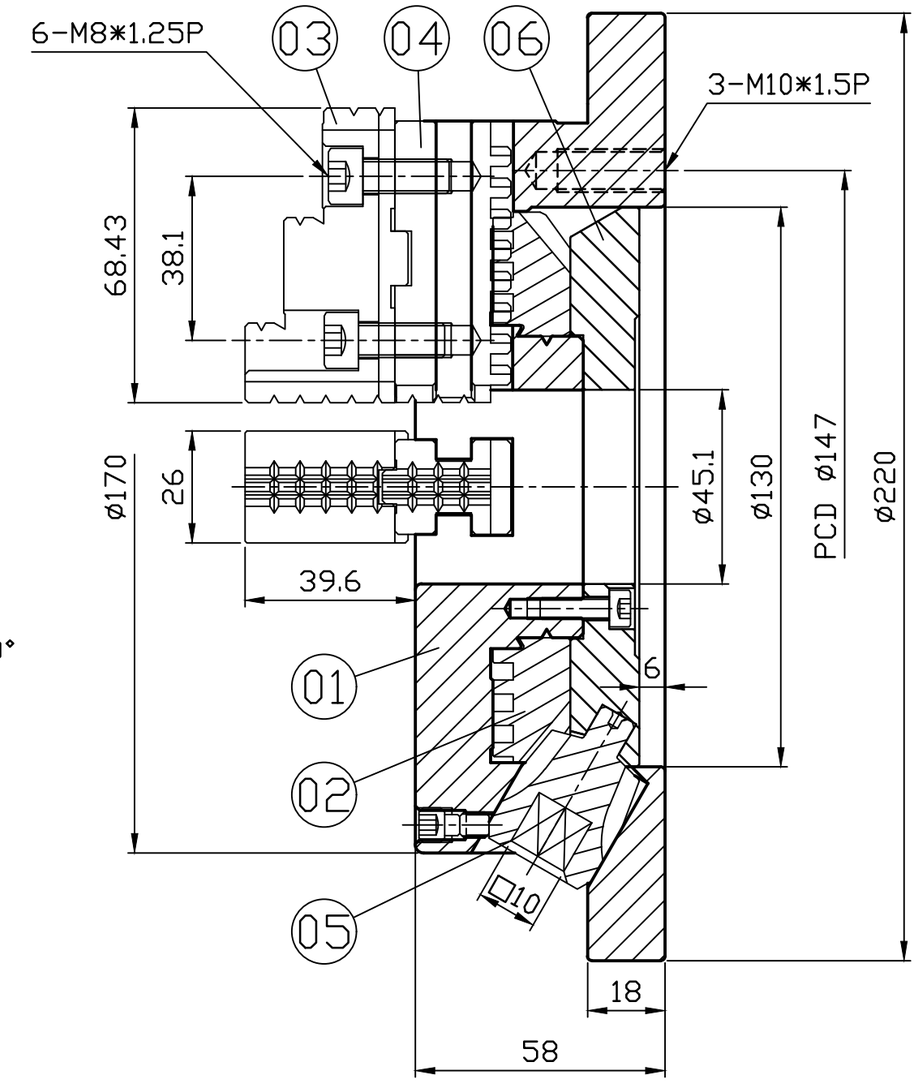

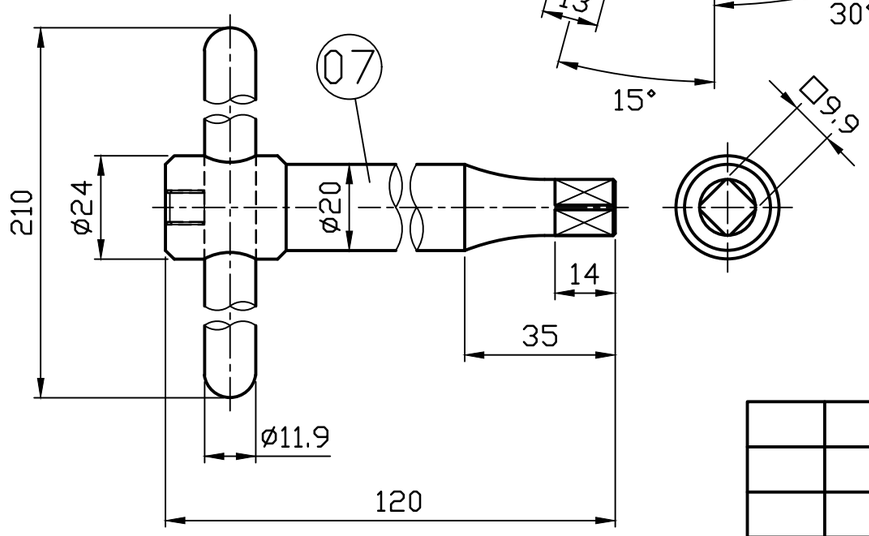

NO.	PARTS NAME	MATERIAL	Q'Ty	HEAT TREATED	REMARK
01	Body	FC30	1		
02	Scroll	SCM440	1	HRC38±2°	TEMPERING
03	Top jaw	SCM415	3	HRC60±2°	SURFACE CARBONIZING
04	Master jaw	SCM415	3	HRC60±2°	SURFACE CARBONIZING
05	Pinion	SCM415	3	HRC52±2°	SURFACE CARBONIZING
06	Back cover	FC20	1		
07	T-Handle	SCM440	1	HRC38±2°	TEMPERING

編號	原尺寸	更改尺寸	日期

一般公差	
尺寸範圍	容許差
1-4	±0.05
4-16	±0.07
16-63	±0.1
63-250	±0.2
250-1000	±0.3
1000-1500	±0.5

處 理			處 理			機種	06NBK
處 理			處 理				
校 對	鄭琦民	日 期	102.10.8	單位	MM	件名	組立圖
繪 圖	柯惠婷	日 期	102.10.8	材質		圖號	06NBK
千島精密工業股份有限公司				投影		加工	
				比例	1:1.5		